Girocam-IP/IR & Girocam-IP/WL

- **Caméra IP Jour/Nuit Motorisée PTZ**
- **Capteur 2,2 Mégapixels avec ICR**
- **Boîtier étanche IP66 avec base magnétique**
- **WDR, Defog** (anti brouillard), **Stockage local sur carte SD**
- **LED IR 80 m débrayables** (LED blanche Girocam-IP/WL)
- **Zoom optique X33 + zoom digital x16**
- **Alimentation POE (25W)**
- **OPTIONS : Fonctions avancées :** Stabilisateur électronique d'images, alarmes intrusions, surveillance de périmètres. Microphone intégré avec audio sur IP en option

◊ Caméra simple et efficace de jour comme de nuit
◊ Zoom puissant permettant la visée détaillée à longue distance
◊ Rotations horizontales et verticale rapides et silencieuses
◊ Double possibilité de pilotage, soit par IP soit en RS-485 (2 fils).
◊ Mémorisation de nombreuses prépositions, rondes ou patrouilles automatiques pour une surveillance aisée.
◊ Possibilité de bonnette optique pour visée ultra détaillée sur cibles rapprochées.

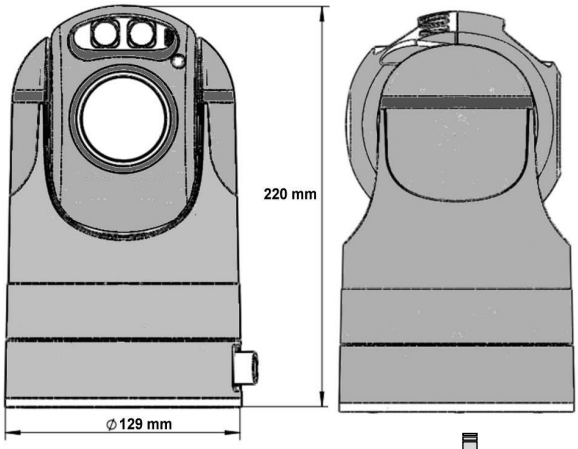

Connecteur aviation, droit ou coudé

Vue de dessous
Base équipée de 6 aimants néodymes ultra puissants recouverts d'un caoutchouc de protection.
+ 3 trous filetés M5 pour fixation par vissage

Câble standard 2m avec RJ45 (data & POE) et BNC (Vidéo composite) + 2 fils pour télé-métrie RS-485

Opto Vision France - 9 rue Boudeville - Z.I. Thibaud - 31100 Toulouse - Tél. 05 61 76 51 11
Site web : www.optovision.fr - Contact : info@optovision.fr

SPECIFICATIONS

CAMERA	Capteur	1/2.8" Progressive Scan CMOS	
	Résolution	2.0MP 1920(H)×1080(V)	
	Zoom	Optique x33 proportionnel + Digital x16	
	Sensibilité	0.006 lx（ICR ON, AGC ON1/25Sec)	
	Focales	4.6 - 152 mm	
	WDR	ON/OFF, MAX.120dB	
	Réglages	5A：AWC, AF,AE, ADN, AGC	
	S/B	≥50db	
	Shutter	1/25～1/10000 sec	
RESEAU	Network protocol	IPv4, HTTP, FTP, RTSP, UPnP, DNS, NTP RTP,TCP, UDP, IGMP, ARP	
	Compression	Vidéo: H.265/ H.264 - Audio: G.711	
	Multi-Flux	FullHD + FULL D1	
	Enregistreur	Auto/Manuel sur carte SDHC	
MOTEURS	Pan & Tilt	Pan Range / Speed	360° / 0～150°/S
		Tilt Range / Speed	-15°～+90°/ 0□90°/S
		Preset	255
		Rondes	6 programmes
		Patrouilles	8 programmes
		Self-learning	8 programmes
		Localisation 3 D	
		Retour à la postion PTZ précédente à la mise sous tension ou en cas de coupure	
ECLAIRAGE	LED	IR 850nm portée 80m ou LED blanche visible 20m	
INTELLIGENCE	Fonctions avancées	DIS	Stabilisateur électronique
	OPTIONS à la commande	Analyse d'images	Détection de visage, Détection d'intrusions, Franchissement de lignes, objet apparus ou disparus, Masquage (Tag) de la caméra
INTERFACES	RS485	Pour pilotage par joystick en PELCO-P/D	
	Sortie Aux.	Composite PAL 1.0Vcc/75Ω sur BNC	
	Audio	1 entrée / 1 sortie (*option*)	
	Network	10/100M Access Connections,RJ45	
GENERAL	Environnement	Fonction －35°C~＋65°C ； 0～90%(RH)	
	Alimentation	POE 25 - 30W maxi *(9 - 36 VDC en option)*	
	Consommation	25 Watt nominal	
	Etanchéité	IP66	
	Dimensions	220 mm Hauteur x 129 mm Diamètre	
	Poids	< 3kg	