Caméra digitale couleur haute résolution

CSC-895 Monture C/CS - Contrôles RS-232

Modèle : **CSC-895** **Fabriquée selon la norme ISO9002**

- CCD 1/3” haute résolution 752 x 582 pixels
- Haute sensibilité 0,15 lux
- Boîtier aluminium de dimensions réduites
- Entièrement paramétrable par liaison RS-232
- Synchronisation interne ou externe HD/VD
- Sorties vidéo PAL et Y/C

- **Nouveau DSP à bord**
- **Correction de contre-jour par zones**
- **Contrôle d'iris asservis DC ou vidéo**
- **AGC, ESC, BLC, Shape : On ou Off**
- **Monture C ou CS (adaptateur fourni)**

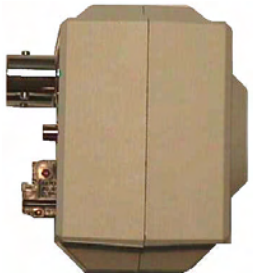

Spécifications

Capteur	CCD 1/3” couleur SONY à transfert interligne
Résolution	752 (H) x 582 (V) pixels (440.000 pixels photosensibles)
Système TV	Européen PAL - Disponible en NTSC (USA - Japon)
Sorties vidéo	Composite PAL (VBS 1.0 Vcc / 50 ohms) et Y/C (S-Vidéo)
Balayage	2 : 1 entrelacé 50 trames / seconde
Synchronisation	Interne par quartz ou externe par VS ou VBS
Sensibilité minimum	0,15 lux @ F/1.2 ou 2.0 lux @ F/1.4 (AGC ON, niveau de sortie 50%)
Rapport signal / bruit	Meilleur que 48 dB
AGC (contrôle de gain automatique)	ON / OFF / ou manuel continuement réglable de 0 à 18 dB par RS-232
Obturateur électronique (shutter)	ON / OFF / ou manuel de 1/50 à 1/100.000 seconde en 9 steps par RS-232
BLC (circuit anti contre jour) *Back Light Compensation*	ON / OFF / ou automatique sur toute l’image / ou manuel programmable sur 25 zones individuelles avec références variables par RS-232
Réglage des couleurs	ATW (auto) / 3200°K / 9600°K / ou manuel sur RVB (RS-232)
Zoom électronique	Par contrôle RS-232, zoom continuement variable de x1 à x4 avec pan & tilt (scroll = balayage en tous sens de la zone agrandie sur l’image complète)
Alimentation	Typique 12 VDC / tolérance de 7.0 à 15 VDC
Consommation	200 mA max. sous 12 VDC
Température fonction. / stockage	-15°C à +60°C (Humidité 80% maxi) / -25°C à +80°C (Humidité 80% maxi)
MTBF	> 100.000 heures
Monture d’objectif	CS ou C (avec bague d’adaptation fournie)
Connectique (fournie)	Vidéo & synchro: BNC - Y/C : mini Din - 12V sur grippe-fils, RS-232 jack

Dimensions

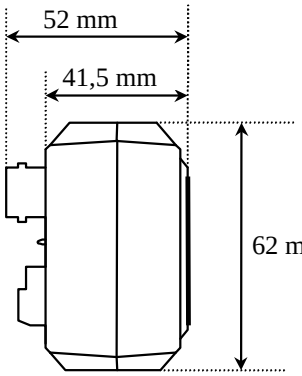

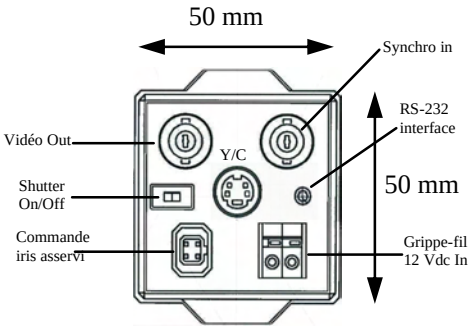

Opto Vision France - 9 rue Boudeville - Z.I. Thibaud - 31104 Toulouse Cedex 1 - Tél. 05 61 76 51 11 - Fax 05 61 76 51 52
Site web : www.optovision.fr - Contact : info@optovision.fr