Moniteur LCD Etanche et Autonome

Moniteur vidéo de terrain en boîtier étanche IP65 pouvant fonctionner en extérieur sous la pluie.

- **Ecran LCD 8" haute définition**
- **Autonome sur batterie interne**
- **Entrée vidéo sur BNC**
- **Connecteurs BNC**
- **Filetage pour fixation sur trépied**
- **Chargeur automatique inclus**

Panneau LCD	Type TFT à matrice active à temps de réponse rapide (5 ms)
Diagonale écran	8" (21 cm)
Définition	800 x 480 x 3 (921.600 pixels actifs) Disposition RGB Stripe
Brillance	330 cd/m^2
Contraste	380 : 1
Angles de vision	Horizontal +/- 60° - Vertical sup. 40°, vertical Inf. 55°
Réglages OSD	Brillance, Contraste, Couleur, miroir vertical et horizontal, par télécommande IR
Contrôles	Par télécommande optique, permettant également la mise en veille
Entrées vidéo	Composite PAL / NTSC sur connecteur BNC
Alimentation	12 VDC par 10 batterie Ni-Mh 2400 mAH intégrées - autonomie environ 4 à 5 heures
Dimensions hors tout	Largeur 199 mm x hauteur 179 mm x épaisseur 104 mm
Poids	1410 grammes (avec les batteries)
Températures	Utilisation 0°C - +60°C - Stockage -20°C - +80 °C

On/Off : Bouton marche / arrêt général (coupe batterie)

BNC : entrée vidéo

Connecteur Switchcraft à verrouillage : Entrée chargeur

Plot fileté *1/4" Unc* pour montage sur trépied photo ou sur le pied articulé livré, dont la base peut être vissée ou collée.

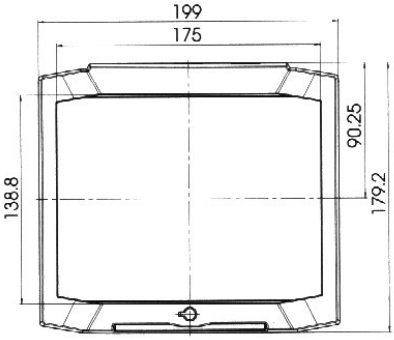

Chargeur automatique :
220 VAC ou 12 VDC (allume-cigare)
Connecteur étanche à détrompeur avec verrouillage. Décharger complètement la batterie lors de la première utilisation puis faire une charge complète. Le voyant est allumé fixe pendant la charge et clignote en fin de charge. Il peut resté branché sans danger indéfiniment en fin de charge.

Opto Vision France - 9 rue Boudeville - Z.I. Thibaud - 31100 Toulouse - Tél. 05 61 76 51 11 - Fax 05 61 76 51 52
Site web : www.optovision.fr - Contact : info@optovision.fr